C1

视频控制台

V1.4.1

诺瓦视频切换台嵌入式软件 V1.0

西安诺瓦星云科技股份有限公司

规格书

简介

C1 是诺瓦针对终端视频处理产品专门研制的一款控台产品。主要应用于现场舞台控制。

C1 配备 2 个液晶显示器，一个显示屏用于实现输入多画面预监，另一个显示屏与面板上的按键搭配使用，可对场景中的图层大小，位置，输入源，输出分辨率，图层边框和输入源截取进行配置。

C1 配备摇杆和 T-Bar，摇杆能精细化调整图层的大小和位置，T-Bar 能手动精细控制画面切换效果。

炫酷的灯光按键，高灵敏的摇杆和 T-Bar 加上双显示屏使得 C1 操作更加简单，极大地方便了现场舞台制作。

特性

- 双液晶屏的触控设计，用户可以在操作的同时通过控台 C1 上的一个液晶屏观察到输入源信息状态、Preview 监视状态以及 LED 显示屏上输出结果状态，做到控制时心中有数、掌控全局。
- 支持对诺瓦终端视频拼接处理器进行控制。
- 支持屏体快速度拼接和高级拼接
- 支持输出画质调整，背景设置，EDID 设置，输出画面控制。
- 32 个场景按键，并支持自定义场景的添加和删除。
- 支持场景复制，场景模板的调用，自定义场景并保存自定义场景，场景数据清除和场景区域锁定。
- 最大支持 8 个图层和 1 路 BKG 的设置。
- 支持一键添加图层，一键清除图层，一键置顶或置底图层。
- 支持图层编辑，图层画质调整，图层边框设定和图层冻结。
- 支持通过摇杆和按键控制图层大小及图层位置。
- 支持 AUX 输出配置和控制。
- 支持单双链路输出设置。
- 支持输入源画面截取、图层克隆和扣图。
- 支持 13 种图层特效切换设置。
- 支持摇杆灵敏度的调节。
- 支持通过 T-bar 手动调整场景淡入淡出的特效切换。
- 支持一台 C1 控制多台无缝切换器，进行黑屏，冻结，Take 等操作。
- 支持通过 RJ45 接口远程或现场控制终端视频处理器。

外观

广州诺瓦星云科技股份有限公司

应用场景

控制单台设备

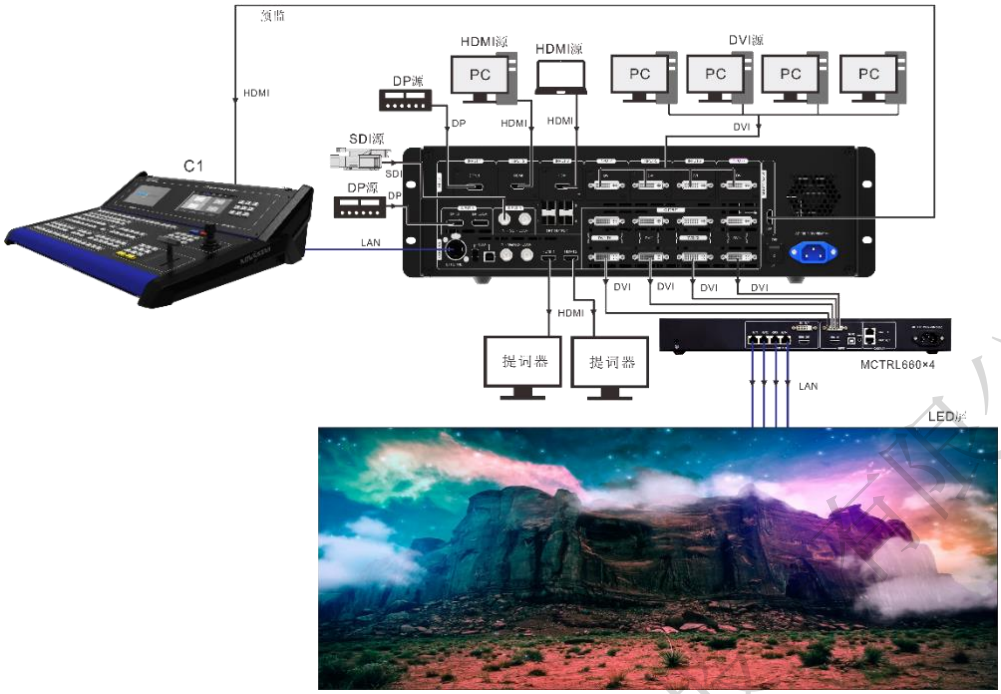

控制多台设备

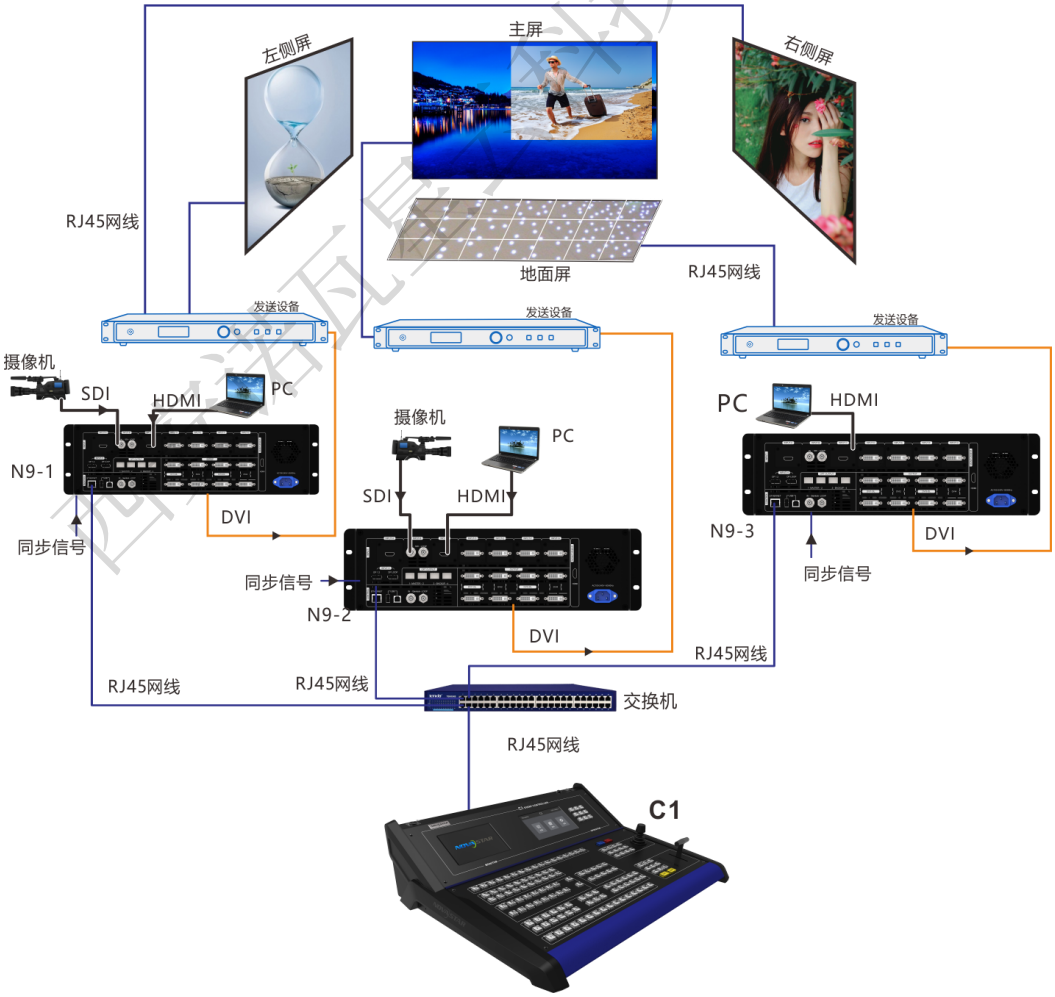

尺寸

设备尺寸

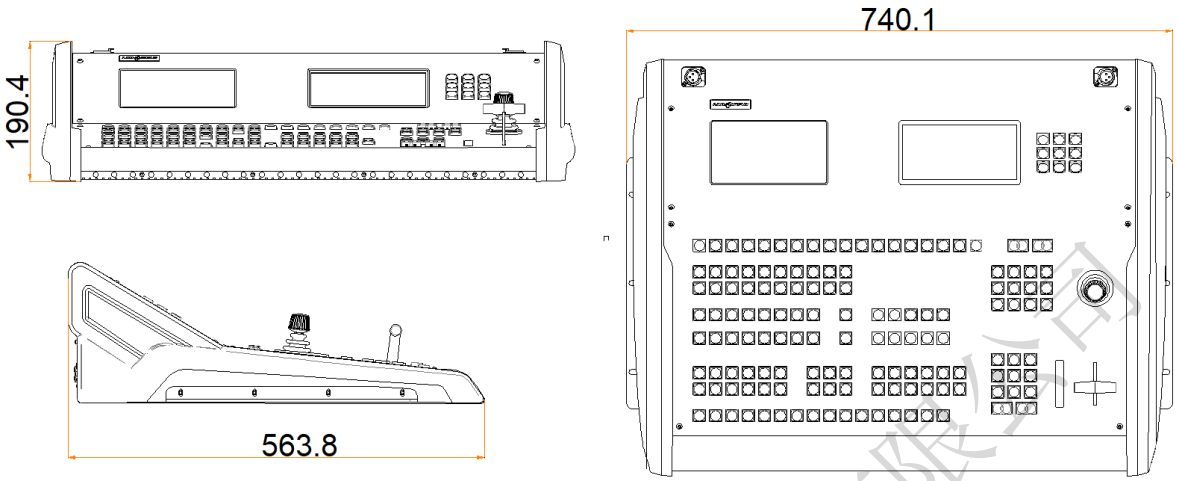

公差：±0.5　　单位：mm

航空箱尺寸

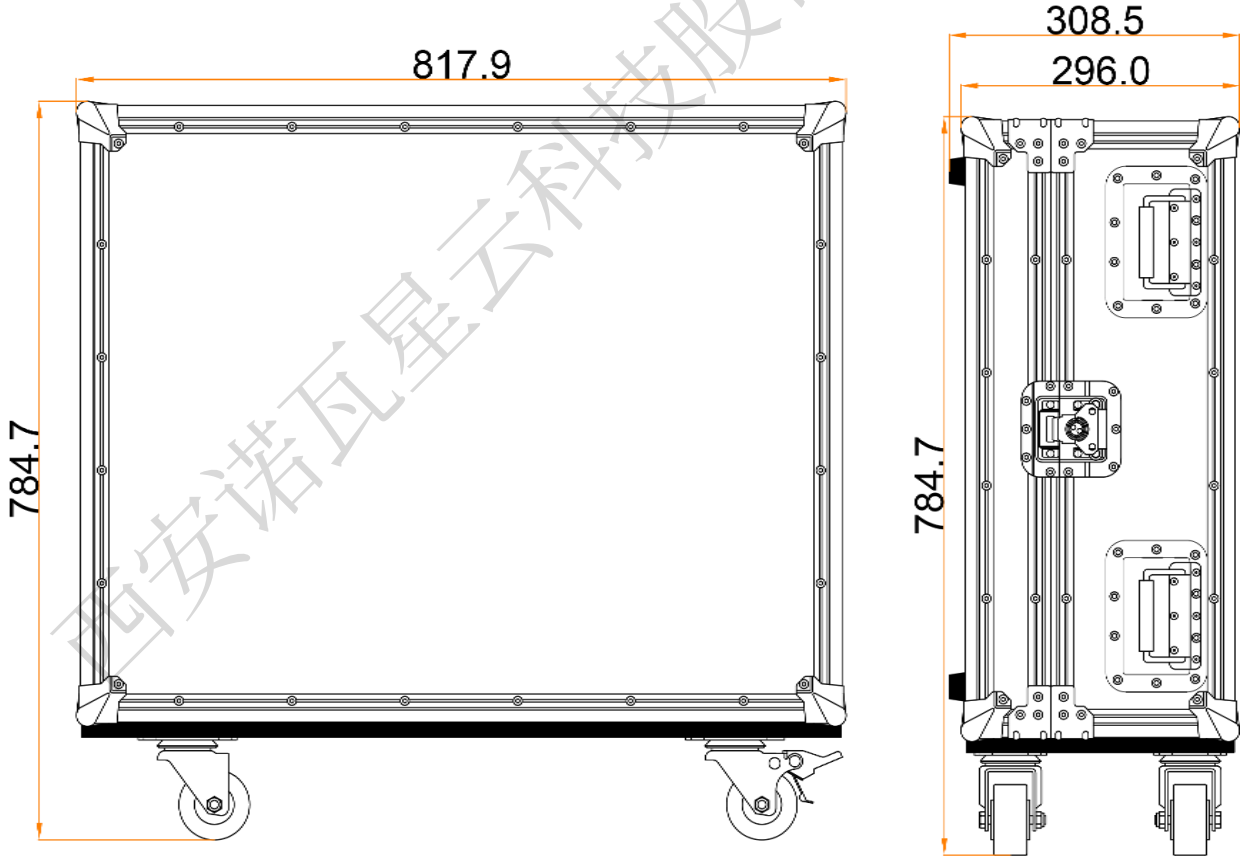

公差：±5　　单位：毫米

说明：

若需要航空箱的详细尺寸图纸，请联系诺瓦客服人员。

西安诺瓦星云科技股份有限公司

产品规格

- 接口说明

接口	数量	功能
ETHERNET（RJ45）	1	通过网络远程控制下位机接口。
USB	1	更新程序，连接上位机。
U-DISK	1	连接 U 盘，用于 U 盘文件导入。
MONITOR	1	• IN：HDMI 预监接口，连接下位机的 HDMI 预监口。 • LOOP：HDMI 环路输出接口，可将下位机的预监环路输出到其他显示器上。
RS232	1	RS232 控制接口，用于连接上位机。
Reset 针孔键	1	针孔复位按键，用于 C1 设备复位重启。

- 整机规格

电气规格	输入电源	AC 100~240V，50/60Hz
	整机功耗	50W
工作环境	工作温度	0°C ~ 50°C
	工作湿度	20%RH ~ 90%RH，无冷凝
	存储湿度	10%RH ~ 95%RH，无冷凝
物理规格	尺寸	740.1mm × 563.8mm × 190.4mm
	净重	14 kg
	总重量	42 kg
包装信息	附件	4 × 电源线，1 × USB 线 1 × U 盘，2 × 鹅颈灯，1 × 防尘罩 1 × 安全手册，1 × 快速指南，1 × 致用户信，1 × 合格证
	航空箱	825mm × 309mm × 756mm
认证信息		CE、ROHS、FCC、IC、KC
噪音级别（典型，25°C/77°F时）		38dB（A）

西安诺瓦星云科技股份有限公司

版权所有 ©2020 西安诺瓦星云科技股份有限公司。保留一切权利。

非经本公司书面许可，任何单位和个人不得擅自摘抄、复制本文档内容的部分或全部，并不得以任何形式传播。

商标声明

NOVASTAR 是诺瓦科技的注册商标。

声明

欢迎您选用西安诺瓦星云科技股份有限公司的产品，如果本文档为您了解和使用产品带来帮助和便利，我们深感欣慰。我们在编写文档时力求精确可靠，随时可能对内容进行修改或变更，恕不另行通知。如果您在使用中遇到任何问题，或者有好的建议，请按照文档提供的联系方式联系我们。对您在使用中遇到的问题，我们会尽力给予支持，对您提出的建议，我们衷心感谢并会尽快评估采纳。

西安诺瓦星云科技股份有限公司

24小时免费服务热线

400-696-0755

http://www.novastar-led.cn

西安总部

地址：西安市高新区科技二路72号西安软件园零壹广场DEF101

电话：029-68216000

诺瓦科技官方微信号