TCC70S
多媒体播放器

诺瓦联网媒体播放器软件 V7.0

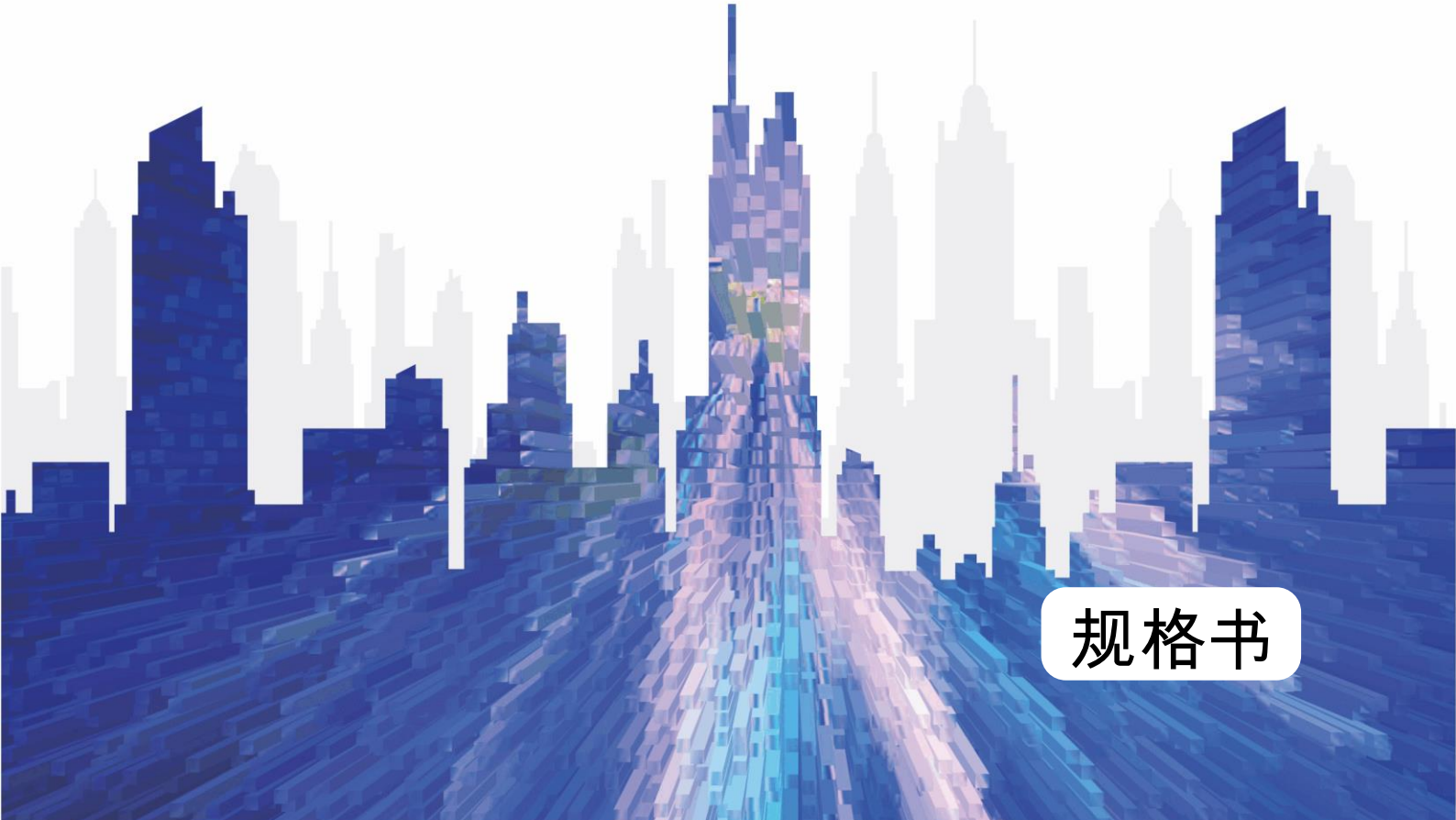

规格书

更新记录

文档版本	发布时间	更新说明
V1.0.4	2023-10-16	更新设备 WiFi 热点默认密码描述
V1.0.3	2023-06-14	增加产品总重信息
V1.0.2	2022-03-15	更新屏精灵相关描述
V1.0.1	2022-01-12	• 更新接口描述 • 更新尺寸图 • 调整规格表
V1.0.0	2021-08-20	第一次正式发布

简介

TCC70S 是诺瓦推出的一款发送接收一体化多媒体播放器，可通过 PC、手机、Pad 等多种用户终端进行节目发布和显示屏控制，支持接入云发布和云监控平台，轻松实现显示屏的跨地域集群管理。

TCC70S 采用 8 个标准的 HUB75E 接口进行通讯，最多支持 16 组 RGB 并行数据。硬件设计和软件设计充分考虑用户部署、运行和维护时的场景，使部署更容易，运行更稳定，维护更高效。

凭借安全稳定的一体化功能设计，为用户节省空间、减少布线，可应用于车载屏、小型交通屏、社区屏、灯杆屏等小带载场景。

认证

无。

若该产品无所销往国家或地区的相关认证，请第一时间联系诺瓦星云确认或处理，否则，如造成相关法律风险，客户需自行承担或诺瓦星云有权进行追偿。

特性

- 单卡最大带载分辨率 512×384。
  - 极限宽度：1280（1280×128）。
  - 极限高度：512（384×512）。
- 1 路立体音频输出。
- 1 路 USB2.0 接口。

  支持 U 盘节目导入播放。
- 1 路 RS485 接口。

  连接亮度传感器、其他传感器，以及连接其他模块以实现对应功能。
- 处理性能强大。
  - 4 核处理器，主频 1.2GHz。
  - 支持 1080p 的视频硬解码。
  - 1GB 运行内存。
  - 8GB 内部存储空间，用户可用 4GB。
- 多方位控制方案。

  - 支持 PC、手机、Pad 等多种用户终端节目发布和显示屏控制。
  - 集群远程节目发布和显示屏控制。
  - 集群远程监控屏体状态。
- 自带 WiFi AP。

  用户终端连接 TCC70S 自带的 WiFi 热点。默认 SSID 为“AP+*SN 后 8 位数字*”，默认密码见设备 SSID 标签。
- 支持 4G 网络（标配 CAT4）。

  目前仅中国可接入 4G 网络。
- 支持 GPS 定位/对时。
- 支持继电器（最大 DC 30V 3A）。

外观

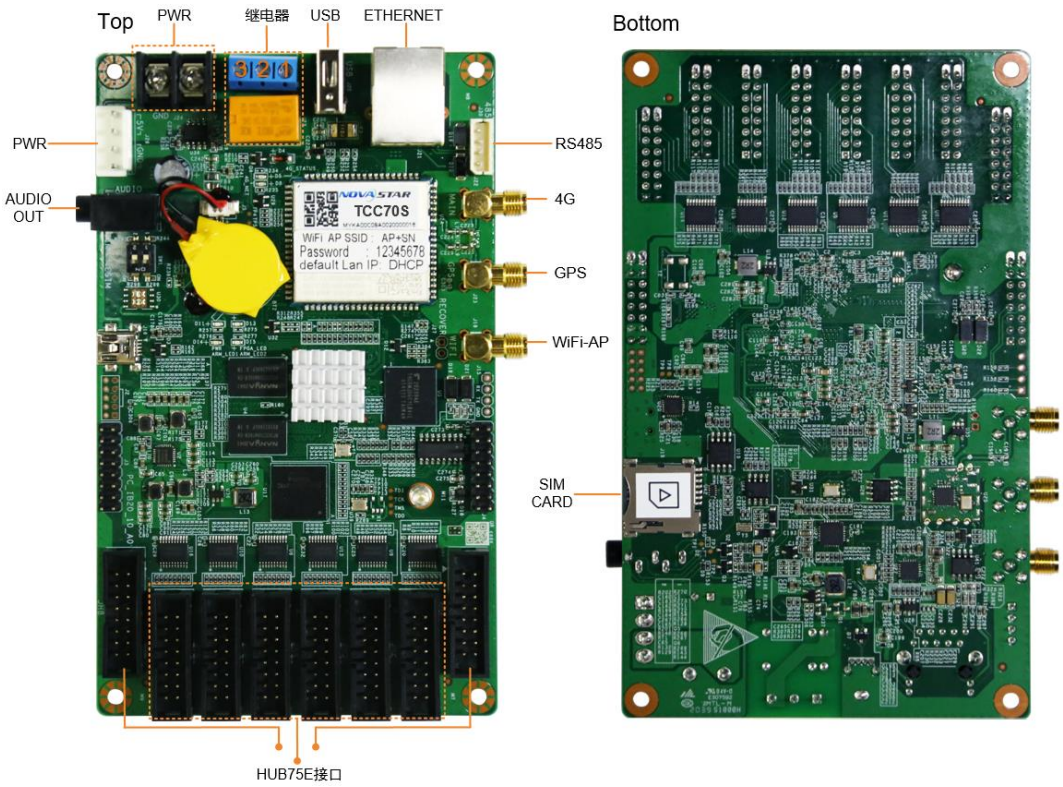

本文中的产品照片仅供参考，请以实际购买到的产品为准。

表1-1 接口和按钮

名称	说明
ETHERNET	网口，连接网络或控制电脑。
USB	USB 2.0（Type A）接口，支持 U 盘节目导入播放。 文件系统仅支持 FAT32，允许单个文件最大为 4GB。
PWR	电源输入接口。
AUDIO OUT	音频输出接口。
HUB75E 接口	HUB75E 接口，连接屏体。

名称	说明
SIM CARD	SIM 卡插槽。
WiFi-AP	WiFi AP 天线接口。
GPS	GPS 天线接口。
4G	4G 天线接口。
RS485	RS485 接口，连接亮度传感器、其他传感器，以及连接其他模块以实现对应功能。
继电器	3Pin 继电器控制开关。 • 直流：最大电压 30V，最大电流 3A。 • 交流：最大电压 250V，最大电流 3A。 两种接线方法： • 普通开关控制：Pin2 和 Pin3 的接法不固定，Pin1 不接线。在屏精灵桌面端软件的电源控制界面，开启电路后 Pin2 和 Pin3 接通，关闭电路后 Pin2 和 Pin3 断开。 • 单刀双掷控制：接法固定，Pin2 接刀，Pin1 接关闭线，Pin3 接开启线。在屏精灵桌面端软件的电源控制界面，开启电路后 Pin2 和 Pin3 接通，Pin2 和 Pin1 断开；关闭电路后 Pin2 和 Pin3 断开，Pin2 和 Pin1 接通。 注意：TCC70S 使用直流供电，不建议继电器直接控制交流电。如需控制交流电，推荐下图的接线方式。 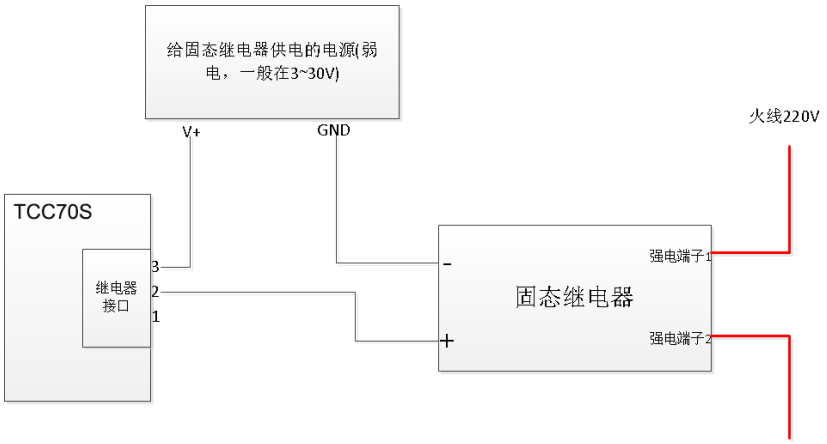

尺寸

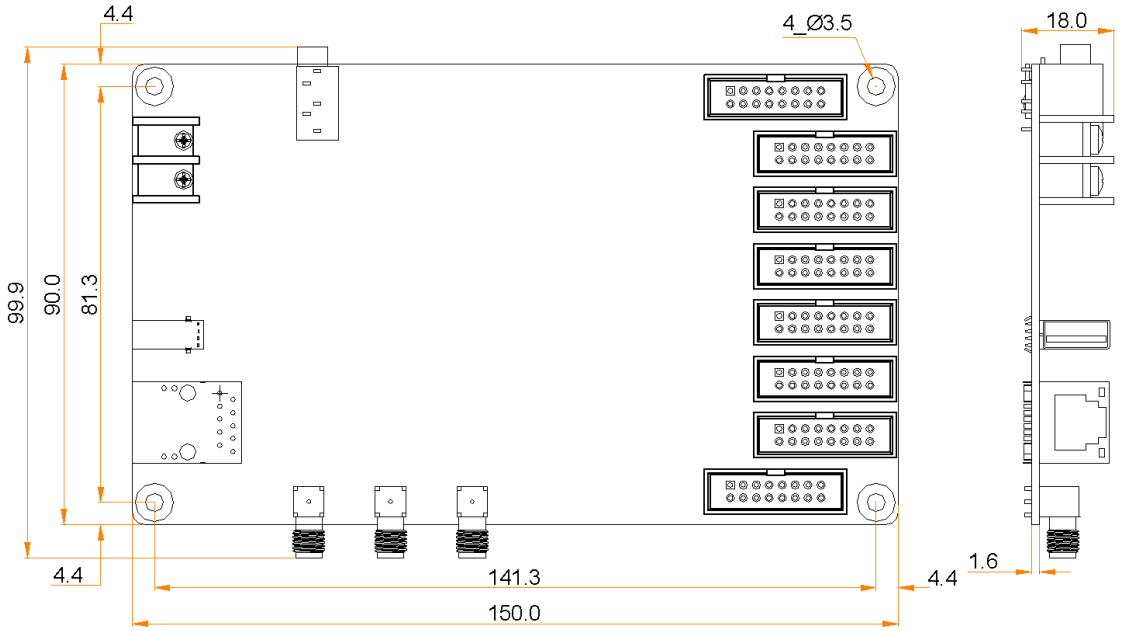

公差：±0.3　单位：mm

如需开模或安装开孔，请联系诺瓦获取精确度更高的结构图纸。

数据接口

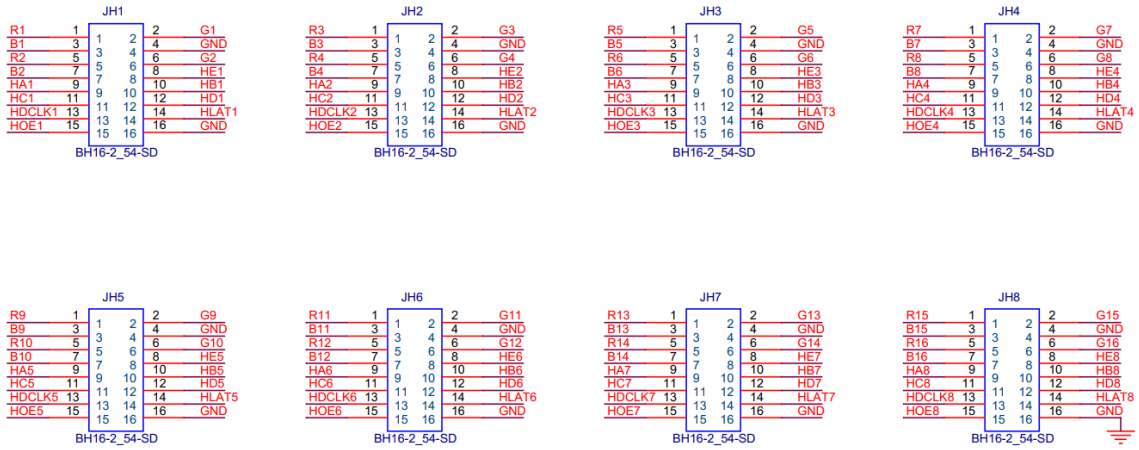

数据接口定义					
/	R	1	2	G	/
/	B	3	4	GND	接地
/	R	5	6	G	/
/	B	7	8	HE	行译码信号
行译码信号	HA	9	10	HB	

数据接口定义					
	HC	11	12	HD	
移位时钟	HDCLK	13	14	HLAT	锁存信号
显示使能	HOE	15	16	GND	接地

产品规格

最大带载分辨率	512×384 像素	
电气参数	输入电压	DC 4.5V ~ 5.5V
	最大功耗	10W
存储空间	运行内存	1GB
	内部存储	8GB，用户可用 4GB
工作环境	温度	-20℃ ~ +60℃
	湿度	0%RH ~ 80%RH，无冷凝
存储环境	温度	-40℃ ~ +80℃
	湿度	0%RH ~ 80%RH，无冷凝
物理规格	尺寸	150.0mm×99.9mm×18.0mm
	净重	121.3g
	总重	300.0g
包装信息	尺寸	278.0mm×218.0mm×63.0mm
	清单	• 1×TCC70S • 1×WiFi 全向天线 • 1×4G 天线 • 1×快速指南
系统软件	• Android 操作系统软件 • Android 终端应用软件 • FPGA 程序	

功耗依产品的设置、环境、使用情况及诸多其他因素可能有所差异。

音视频解码规格

图片

类别	编解码	尺寸	格式	备注
JPEG	JFIF file format 1.02	48×48 pixels ~ 8176×8176 pixels	JPG、JPEG	不支持非隔行扫描 支持 SRGB JPEG 支持 Adobe RGB JPEG
BMP	BMP	无限制	BMP	N/A
GIF	GIF	无限制	GIF	N/A
PNG	PNG	无限制	PNG	N/A
WEBP	WEBP	无限制	WEBP	N/A

音频

类别	编解码	通道	比特率	采样率	格式	备注
MPEG	MPEG1/2/2.5 Audio Layer1/2/3	2	8kbps ~ 320Kbps, CBR 和 VBR	8KHZ ~ 48KHz	MP1、MP2、MP3	N/A
Windows Media Audio	WMA Version 4/4.1/7/8/9、wmapro	2	8kbps ~ 320Kbps	8KHZ ~ 48KHz	WMA	不支持 WMA Pro、无损和 MBR
WAV	MS-ADPCM、IMA-ADPCM、PCM	2	N/A	8KHZ ~ 48KHz	WAV	支持 4bit MS-ADPCM 和 IMA-ADPCM
OGG	Q1 ~ Q10	2	N/A	8KHZ ~ 48KHz	OGG、OGA	N/A
FLAC	Compress Level 0 ~ 8	2	N/A	8KHZ ~ 48KHz	FLAC	N/A
AAC	ADIF、ATDS Header AAC-LC and AAC-HE、AAC-ELD	5.1	N/A	8KHZ ~ 48KHz	AAC、M4A	N/A
AMR	AMR-NB、AMR-	1	AMR-NB 4.75 ~	8KHZ、	3GP	N/A

类别	编解码	通道	比特率	采样率	格式	备注
	WB		12.2kbps@8kHz AMR-WB 6.60 ~ 23.85kbps@16kHz	16KHz		
MIDI	MIDI Type 0/1、DLS version 1/2、XMF and Mobile XMF、RTTTL/RTX、OTA、iMelody	2	N/A	N/A	XMF、MXMF、RTTTL、RTX、OTA、IMY	N/A

视频

类别	编解码	分辨率	最大帧率	最大比特率(理想状况)	格式	备注
MPEG-1/2	MPEG-1/2	48×48 pixels ~ 1920×1080 pixels	30fps	80Mbps	DAT、MPG、VOB、TS	支持 Field Coding
MPEG-4	MPEG4	48×48 pixels ~ 1920×1080 pixels	30fps	38.4Mbps	AVI、MKV、MP4、MOV、3GP	不支持 MS MPEG4 v1/v2/v3、GMC、DivX3/4/5/6/7…/10
H.264/AVC	H.264	48×48 pixels ~ 1920×1080 pixels	1080P@60fps	57.2Mbps	AVI、MKV、MP4、MOV、3GP、TS、FLV	支持 Field Coding、MBAFF
MVC	H.264 MVC	48×48 pixels ~ 1920×1080 pixels	60fps	38.4Mbps	MKV、TS	只支持 Stereo High Profile
H.265/HEVC	H.265/HEVC	64×64 pixels ~ 1920×1080 pixels	1080P@60fps	57.2Mbps	MKV、MP4、MOV、TS	支持 Main Profile、Tile & Slice
GOOGLE VP8	VP8	48×48 pixels ~ 1920×1080 pixels	30fps	38.4 Mbps	WEBM、MKV	N/A
H.263	H.263	SQCIF（128×96）、QCIF（176×144）、CIF（352×288）、	30fps	38.4Mbps	3GP、MOV、MP4	不支持 H.263+

类别	编解码	分辨率	最大帧率	最大比特率 (理想状况)	格式	备注
		4CIF (704×576)				
VC-1	VC-1	48×48 pixels ~ 1920×1080 pixels	30fps	45Mbps	WMV、ASF、 TS、MKV、AVI	N/A
MOTIO N JPEG	MJPEG	48×48 pixels ~ 1920×1080 pixels	30fps	38.4Mbps	AVI	N/A

说明：数据输出格式支持 YUV420 semi-planar，H.264 还支持 YUV400（单色）。

版权所有 ©2023 西安诺瓦星云科技股份有限公司。保留一切权利。

非经本公司书面许可，任何单位和个人不得擅自摘抄、复制本文档内容的部分或全部，并不得以任何形式传播。

商标声明

NOVASTAR 是诺瓦星云的注册商标。

声明

欢迎您选用西安诺瓦星云科技股份有限公司的产品，如果本文档为您了解和使用产品带来帮助和便利，我们深感欣慰。我们在编写文档时力求精确可靠，随时可能对内容进行修改或变更，恕不另行通知。如果您在使用中遇到任何问题，或者有好的建议，请按照文档提供的联系方式联系我们。对您在使用中遇到的问题，我们会尽力给予支持，对您提出的建议，我们衷心感谢并会尽快评估采纳。

24小时免费服务热线

400-696-0755

www.novastar-led.cn

西安总部

地址：陕西省西安市高新区云水三路1699号诺瓦科技园2号楼

电话：029-68216000

邮箱：support@novastar.tech

诺瓦星云官方微信号